Poznámka:

- jedná se o rekonstrukci stávajících konstrukcí, jejichž rozměry se ve skutečnosti mohou lišit veškeré stavební úpravy musí být přizpůsobeny skutečnému stavu jednotlivých konstrukcí přímo na stavbě
- v případě zjištění nových okolností, které nejsou zachyceny v projektové dokumentaci, bude přivolán projektant a statik
- veškeré výrobky budou odsouhlaseny investorem a projektantem

- veškeré rozměry oken a dveří budou před výrobou/nákupem ověřeny dle skutečných rozměrů na stavbě

Etapy výstavby

I. Etapa: Výstavba provizorní varny
II. Etapa: Rekonstrukce varny
III. Etapa: Dokončení rekonstrukce varny

0,000 = 280,70 m n.m. B.p.v.

BKB Metal, a.s.
Hlubinská 917/20, Moravská Ostrava
702 00 Ostrava, Česká republika
www.bkbmetal.cz

VYPRACOVAL/DRAWN BY	Ing. Radmila Hejtmánková
KONTROLOVAL/CHECKED BY	Ing. Jan Špunda
VEDOUCÍ PROJ./PROJECT MANAGER	Ing. Daniel Ryba

TENTO DOKUMENT JE DUŠEVNÍM VLASTNICTVÍM SPOLEČNOSTI BKB METAL, a.s. A BEZ JEJÍHO PÍSEMNÉHO SOUHLASU NESMÍ BÝT POSKYTNUT TŘETÍM OSOBÁM. / THIS DOCUMENT IS THE INTELLECTUAL PROPERTY OF BKB METAL, a.s. AND WITHOUT ITS WRITTEN PERMSSION MAY NOT BE PROVIDED TO THIRD PARTIES.

INVESTOR	FAKULTNÍ NEMOCNICE BRNO		
PROJEKT/PROJECT	FN Brno - Rekonstrukce stravovacího provozu	DATUM/DATE	10/2022
		STUPEŇ/PHASE	DPS
		MĚŘÍTKO/SCALE	
ČÁST/PART	SO 01 Objekt kuchyně D.1.1 Architektonicko stavební řešení	JEDNOTKY/UNITS	mm
		FORMÁT/FORMAT	A
		POČET A4/NO. OF A4	11
		ZAKÁZKA/CONTRACT	22-5014-01
NÁZEV/TITLE	Výpis dočasných stěn SO 01 / D.1.1	ARCHIVNÍ ČÍSLO/ARCHIVE NUMBER	REV.
		BKB-SM-7283	

Ozn.	Schéma	Popis

St1 Dočasná dřevěná stěna

Pohled

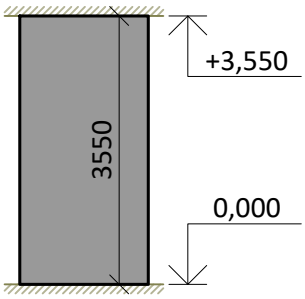

Půdorys

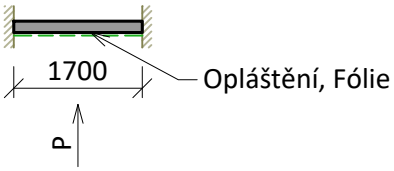

- dočasná stěna z dřevěné trámové konstrukce jednostranně opláštěná OSB deskami
- protiprašné provedení - těsnící fólie na straně OSB desek, zapěnění stěny po obvodu
- spodní hrana 0,000 (podlaha)
- horní hrana +3,550 (stropní konstrukce)

- stěna bude postavena a odstraněna v průběhu výstavby I. Etapy

Počet kusů	I.Etapa	II.Etapa	III.Etapa			Celkem
	1	-	-			1 ks

Rozměry	Výška	Délka
	3550 mm	1700 mm

St2 Dočasná dřevěná stěna

Pohled

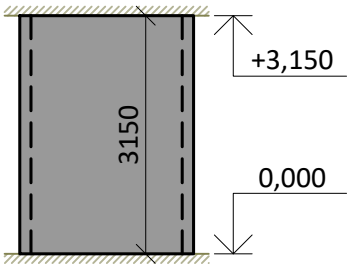

Půdorys

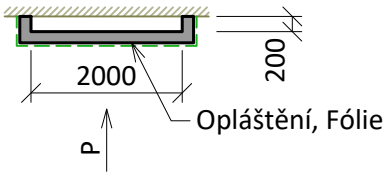

- dočasná stěna z dřevěné trámové konstrukce jednostranně opláštěná OSB deskami
- protiprašné provedení - těsnící fólie na straně OSB desek, zapěnění stěny po obvodu
- spodní hrana 0,000 (podlaha)
- horní hrana +3,150 (stropní konstrukce)

- stěna bude postavena a zdemontována v průběhu výstavby I. Etapy
- stěna bude na stejném místě znovu postavena před zahájením výstavby III.Etapy

Počet kusů	I.Etapa	II.Etapa	III.Etapa			Celkem
	1	-	-			1 ks

Rozměry	Výška	Délka
	3150 mm	3000 mm

Ozn.	Schéma	Popis

St3 Dočasná dřevěná stěna

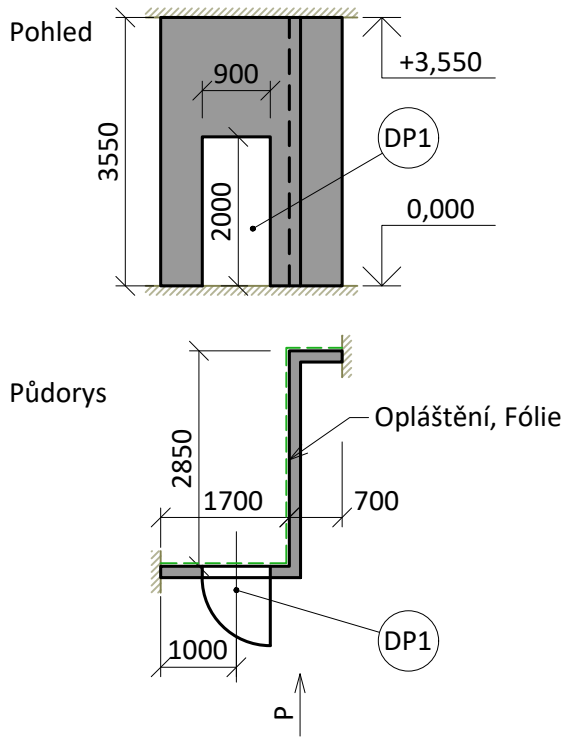

- dočasná stěna z dřevěné trámové konstrukce jednostranně opláštěná OSB deskami
- protiprašné provedení - těsnící fólie na straně OSB desek, zapěnění stěny po obvodu
- spodní hrana 0,000 (podlaha)
- horní hrana +3,550 (stropní konstrukce)

- stěna bude postavena před zahájením výstavby I. Etapy, odstraněna bude po ukončení výstavby II. Etapy

Počet kusů	I.Etapa	II.Etapa	III.Etapa			Celkem
	1	-	-			1 ks

Rozměry	Výška	Délka
	3550 mm	5400 mm

St4 Dočasná dřevěná stěna

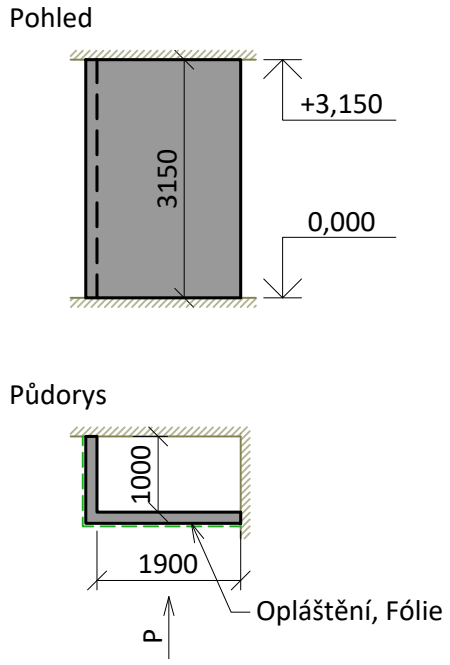

- dočasná stěna z dřevěné trámové konstrukce jednostranně opláštěná OSB deskami
- protiprašné provedení - těsnící fólie na straně OSB desek, zapěnění stěny po obvodu
- spodní hrana 0,000 (podlaha)
- horní hrana +3,150 (stropní konstrukce)

- stěna bude postavena a zdemontována v průběhu výstavby I. Etapy
- stěna bude na stejném místě znovu postavena před zahájením výstavby III.Etapy

Počet kusů	I.Etapa	II.Etapa	III.Etapa			Celkem
	1	-	-			1 ks

Rozměry	Výška	Délka
	3150 mm	3200 mm

Ozn.	Schéma	Popis

St5 Dočasná dřevěná stěna

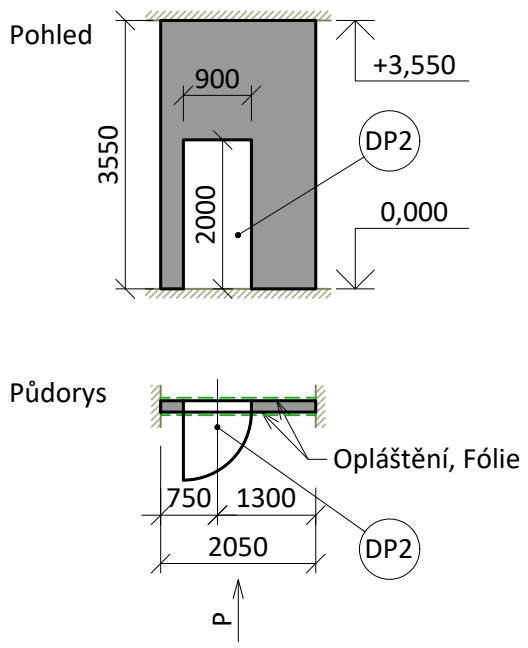

- dočasná stěna z dřevěné trámové konstrukce oboustranně opláštěná OSB deskami
- protiprašné provedení - těsnící fólie z obou stran, zapěnění stěny po obvodu
- spodní hrana 0,000 (podlaha)
- horní hrana +3,550 (stropní konstrukce)

- stěna bude postavena před zahájením výstavby I. Etapy, odstraněna bude po ukončení výstavby II. Etapy

Počet kusů	I.Etapa	II.Etapa	III.Etapa			Celkem
	1	-	-			1 ks

Rozměry	Výška	Délka
	3550 mm	2050 mm

St6 Dočasná dřevěná stěna

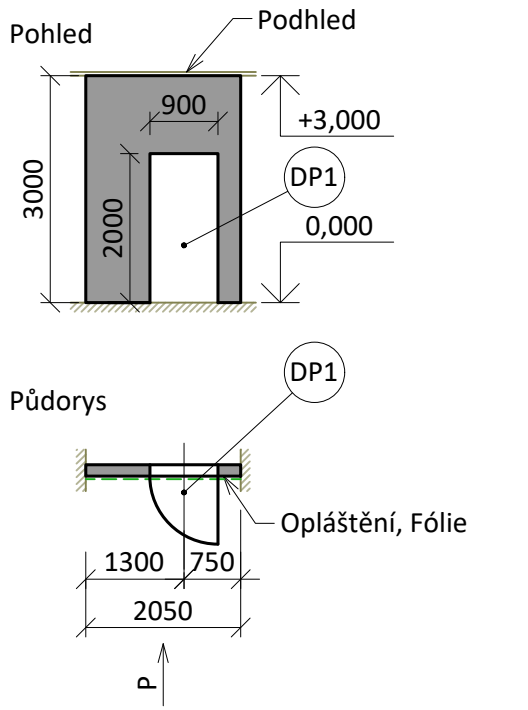

- dočasná stěna z dřevěné trámové konstrukce jednostranně opláštěná OSB deskami
- protiprašné provedení - těsnící fólie na straně OSB desek, zapěnění stěny po obvodu
- spodní hrana 0,000 (podlaha)
- horní hrana +3,000 (podhled)

- stěna bude postavena a odstraněna v průběhu výstavby I. Etapy

Počet kusů	I.Etapa	II.Etapa	III.Etapa			Celkem
	1	-	-			1 ks

Rozměry	Výška	Délka
	3000 mm	2050 mm

Ozn.	Schéma	Popis

St7 Dočasná dřevěná stěna

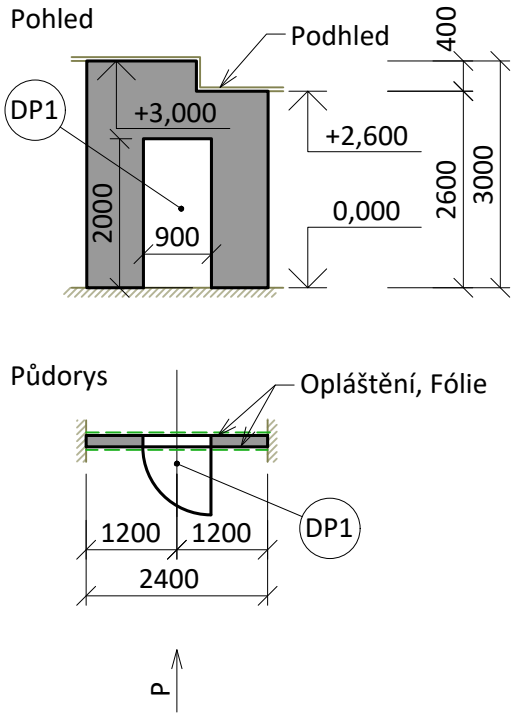

- dočasná stěna z dřevěné trámové konstrukce oboustranně opláštěná OSB deskami
- protiprašné provedení - těsnící fólie z obou stran, zapěnění stěny po obvodu
- spodní hrana 0,000 (podlaha)
- horní hrana +3,000 / +2,600 (podhled)

- stěna bude postavena před zahájením výstavby I. Etapy, odstraněna bude po ukončení výstavby I. Etapy

Počet kusů	I.Etapa	II.Etapa	III.Etapa			Celkem
	1	-	-			1 ks

Rozměry	Výška	Délka
	3000 mm	2400 mm

St8 Dočasná dřevěná stěna

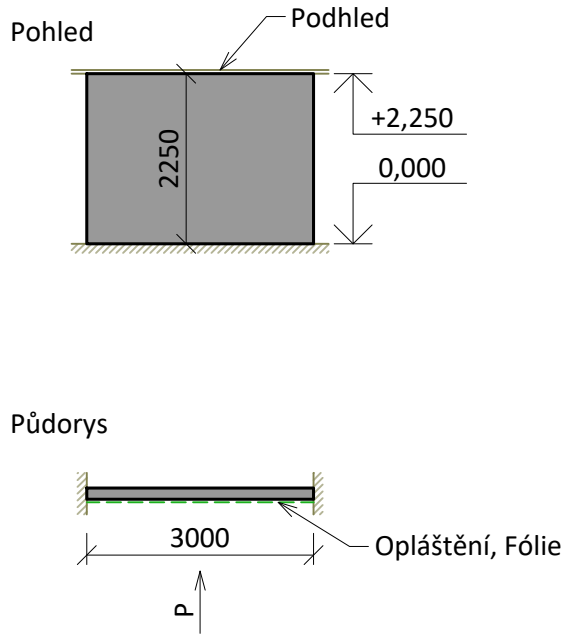

- dočasná stěna z dřevěné trámové konstrukce jednostranně opláštěná OSB deskami
- protiprašné provedení - těsnící fólie na straně OSB desek, zapěnění stěny po obvodu
- spodní hrana 0,000 (podlaha)
- horní hrana +2,250 (pohled)

- stěna bude postavena před zahájením výstavby I. Etapy, odstraněna bude po ukončení výstavby I. Etapy

Počet kusů	I.Etapa	II.Etapa	III.Etapa			Celkem
	1	-	-			1 ks

Rozměry	Výška	Délka
	2250 mm	3000 mm

Ozn.	Schéma	Popis

St9 Dočasná dřevěná stěna

Pohled

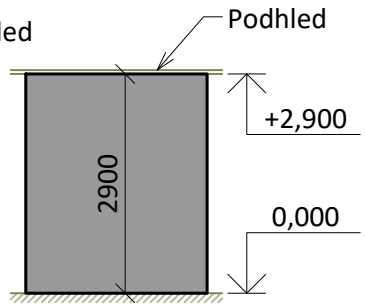

Půdorys

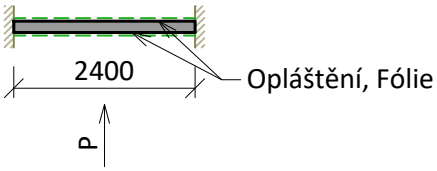

- dočasná stěna z dřevěné trámové konstrukce oboustranně opláštěná OSB deskami
- protiprašné provedení - těsnící fólie z obou stran, zapěnění stěny po obvodu
- spodní hrana 0,000 (podlaha)
- horní hrana +2,900 (pohled)

- stěna bude postavena před zahájením výstavby II. Etapy, odstraněna bude po ukončení výstavby II. Etapy

Počet kusů	I.Etapa	II.Etapa	III.Etapa			Celkem
	-	2	-			2 ks

Rozměry	Výška	Délka
	2900 mm	2400 mm

St10 Dočasná dřevěná stěna

Pohled

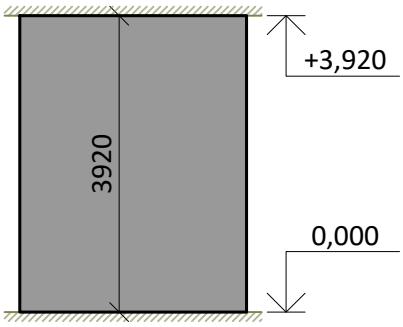

Půdorys

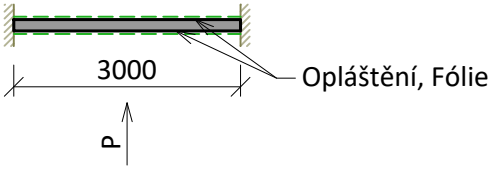

- dočasná stěna z dřevěné trámové konstrukce oboustranně opláštěná OSB deskami
- protiprašné provedení - těsnící fólie z obou stran, zapěnění stěny po obvodu
- spodní hrana 0,000 (podlaha)
- horní hrana +3,920 (stropní konstrukce)

- stěna bude postavena před zahájením výstavby II. Etapy, odstraněna bude po ukončení výstavby II. Etapy

Počet kusů	I.Etapa	II.Etapa	III.Etapa			Celkem
	-	1	-			1 ks

Rozměry	Výška	Délka
	3920 mm	3000 mm

Ozn.	Schéma	Popis

St11 Dočasná dřevěná stěna

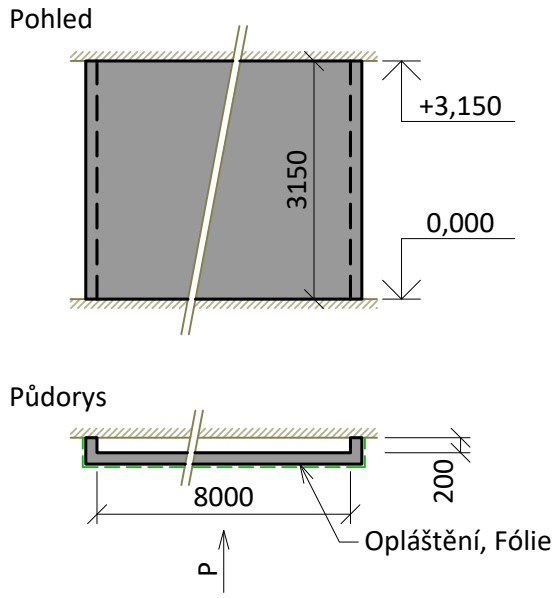

- dočasná stěna z dřevěné trámové konstrukce jednostranně opláštěná OSB deskami
- protiprašné provedení - těsnící fólie na straně OSB desek, zapěnění stěny po obvodu
- spodní hrana 0,000 (podlaha)
- horní hrana +3,150 (stropní konstrukce)

- stěna bude postavena před zahájením výstavby II. Etapy, odstraněna bude po ukončení výstavby II. Etapy

Počet kusů	I.Etapa	II.Etapa	III.Etapa			Celkem
	-	2	-			2 ks

Rozměry	Výška	Délka
	3150 mm	9000 mm

St12 Dočasná dřevěná stěna

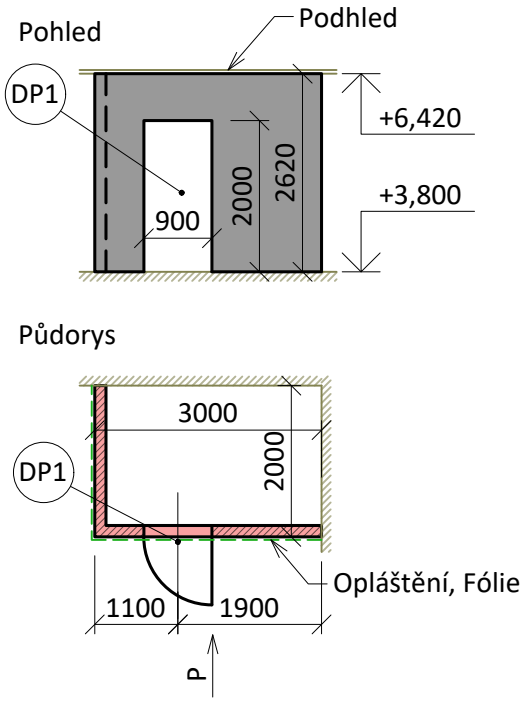

- dočasná stěna z dřevěné trámové konstrukce jednostranně opláštěná OSB deskami
- protiprašné provedení - těsnící fólie na straně OSB desek, zapěnění stěny po obvodu
- spodní hrana +3,800 (podlaha)
- horní hrana +6,420 (podhled)

- stěna bude postavena před zahájením výstavby II. Etapy, odstraněna bude po ukončení výstavby II. Etapy

Počet kusů	I.Etapa	II.Etapa	III.Etapa			Celkem
	-	1	-			1 ks

Rozměry	Výška	Délka
	2620 mm	5000 mm

Ozn.	Schéma	Popis

St20 Dočasná SDK stěna

Pohled

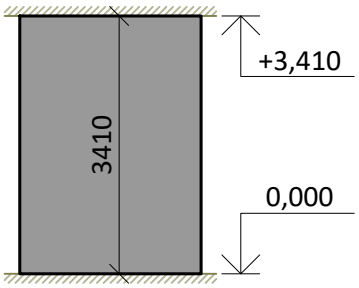

Půdorys

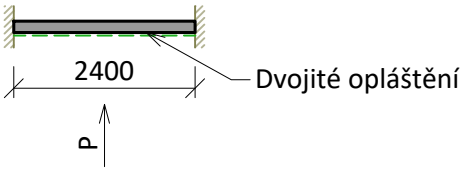

- dočasná SDK stěna jednostranně dvojitě opláštěná SDK deskami tl 12,5 mm
- protiprašné provedení - zapěnění stěny po obvodu
- spodní hrana 0,000 (podlaha)
- horní hrana +3,550 (ztužidlo)

- stěna bude postavena před zahájením výstavby I. Etapy, po ukončení výstavby I. Etapy bude trvale ponechána

Počet kusů	I.Etapa	II.Etapa	III.Etapa			Celkem
	2	-	-			2 ks

Rozměry	Výška	Délka
	3410 mm	2400 mm

St21 Dočasná SDK stěna

Pohled

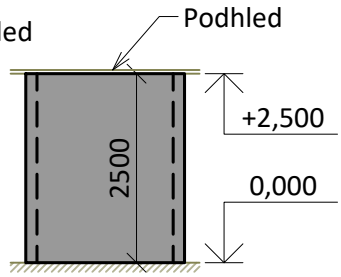

Půdorys

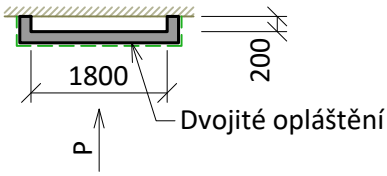

- dočasná SDK stěna jednostranně dvojitě opláštěná SDK deskami tl 12,5 mm
- protiprašné provedení - zapěnění stěny po obvodu
- spodní hrana 0,000 (podlaha)
- horní hrana +2,500 (podhled)

- stěna bude postavena před zahájením výstavby II. Etapy, odstraněna bude po ukončení výstavby II. Etapy

Počet kusů	I.Etapa	II.Etapa	III.Etapa			Celkem
	-	2	-			2 ks

Rozměry	Výška	Délka
	2500 mm	2800 mm

Ozn.	Schéma	Popis
St22	Dočasná SDK stěna	

Pohled

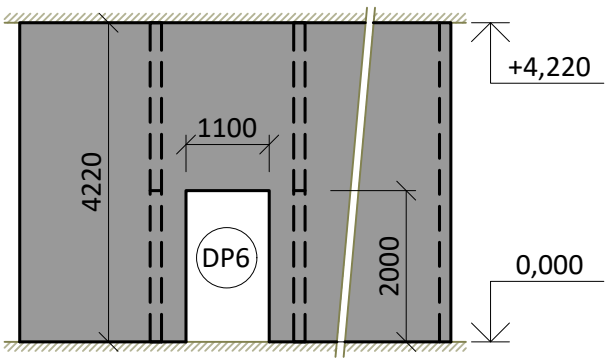

Půdorys

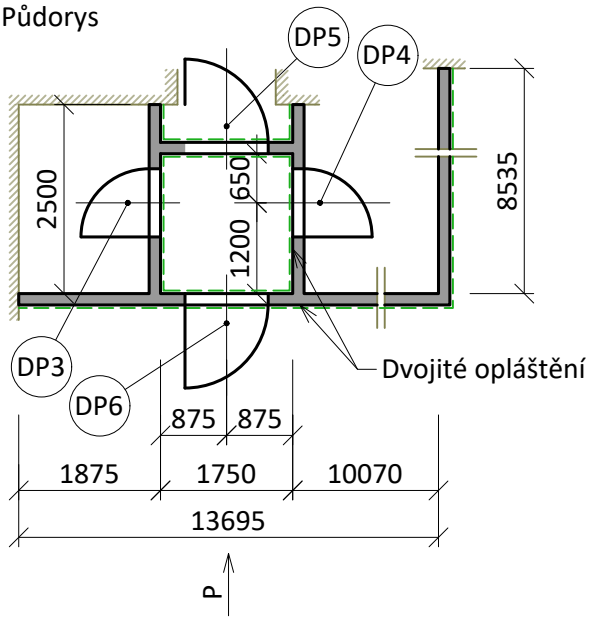

- dočasná SDK stěna jednostranně / oboustranně dvojitě opláštěná SDK deskami tl 12,5 mm
- protiprašné provedení - zapěnění stěny po obvodu
- spodní hrana 0,000 (podlaha)
- horní hrana +4,220 (stropní konstrukce)

- stěna bude postavena před zahájením výstavby II. Etapy, odstraněna bude po ukončení výstavby II. Etapy

Počet kusů	I.Etapa	II.Etapa	III.Etapa			Celkem
	-	1	-			1 ks

Rozměry	Výška	Délka
	4220 mm	29500 mm

Výpis dočasných stěn
SO 01 / D.1.1

ARCHIVNÍ ČÍSLO/ARCHIVE NUMBER REV. **BKB-SM-7283**

STRANA/PAGE **9**

Ozn.	Schéma	Popis

St23 Dočasná SDK stěna

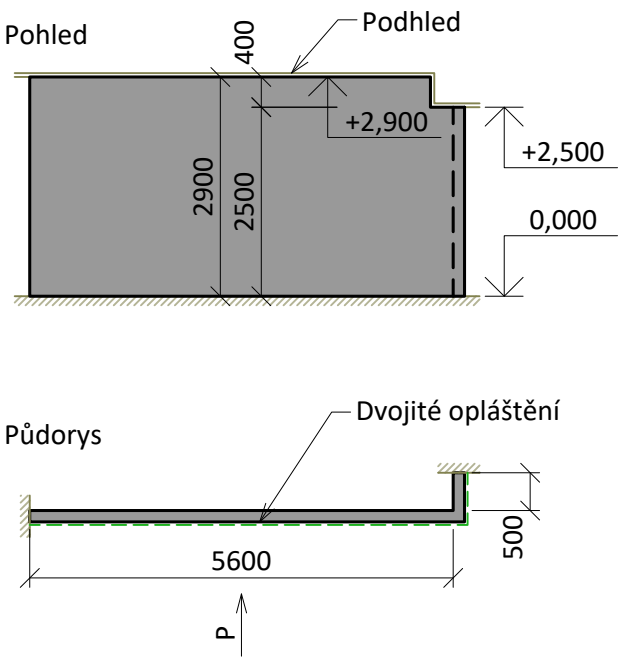

- dočasná SDK stěna jednostranně dvojitě opláštěná SDK deskami tl 12,5 mm
- protiprašné provedení - zapěnění stěny po obvodu
- spodní hrana 0,000 (podlaha)
- horní hrana +2,900 / +2,500 (podhled)

- stěna bude postavena před zahájením výstavby II. Etapy, odstraněna bude po ukončení výstavby II. Etapy

Počet kusů	I.Etapa	II.Etapa	III.Etapa			Celkem
	-	1	-			1 ks

Rozměry	Výška	Délka
	2900 mm	6100 mm

St24 Dočasná SDK stěna

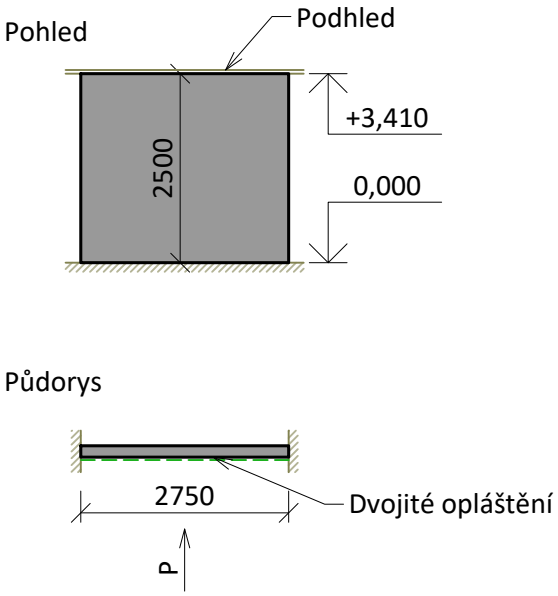

- dočasná SDK stěna jednostranně dvojitě opláštěná SDK deskami tl 12,5 mm
- protiprašné provedení - zapěnění stěny po obvodu
- spodní hrana 0,000 (podlaha)
- horní hrana +2,500 (podhled)

- stěna bude postavena před zahájením výstavby II. Etapy, po ukončení výstavby II. Etapy bude trvale ponechána

Počet kusů	I.Etapa	II.Etapa	III.Etapa			Celkem
	-	1	-			1 ks

Rozměry	Výška	Délka
	2500 mm	2750 mm

Ozn.	Schéma	Popis

St25 Dočasná SDK stěna

Pohled

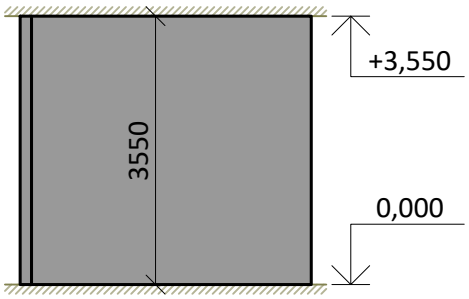

Půdorys

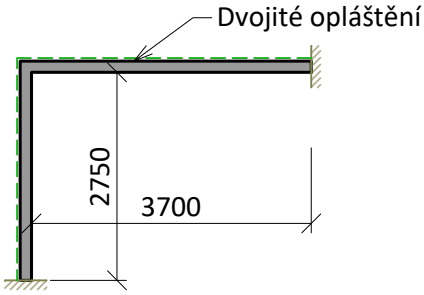

- dočasná SDK stěna jednostranně dvojitě opláštěná SDK deskami tl 12,5 mm
- protiprašné provedení - zapěnění stěny po obvodu
- spodní hrana 0,000 (podlaha)
- horní hrana +3,550 (stropní konstrukce)

- stěna bude postavena před zahájením výstavby III. Etapy, odstraněna bude po ukončení výstavby III. Etapy

Počet kusů	I.Etapa	II.Etapa	III.Etapa			Celkem
	-	-	1			1 ks

Rozměry	Výška	Délka
	3550 mm	6800 mm

St25 Dočasná SDK stěna

Pohled

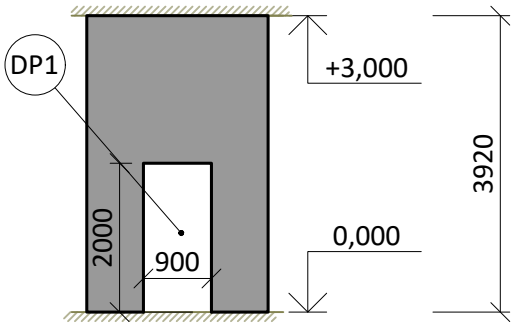

Půdorys

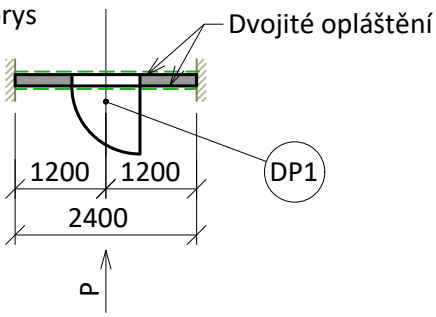

- dočasná SDK stěna oboustranně dvojitě opláštěná SDK deskami tl 12,5 mm
- protiprašné provedení - zapěnění stěny po obvodu
- spodní hrana 0,000 (podlaha)
- horní hrana +3,920 (stropní konstrukce)

- stěna bude postavena před zahájením výstavby I. Etapy, po ukončení výstavby I. Etapy bude trvale ponechána

Počet kusů	I.Etapa	II.Etapa	III.Etapa			Celkem
	1	-	-			1 ks

Rozměry	Výška	Délka
	3920 mm	2400 mm